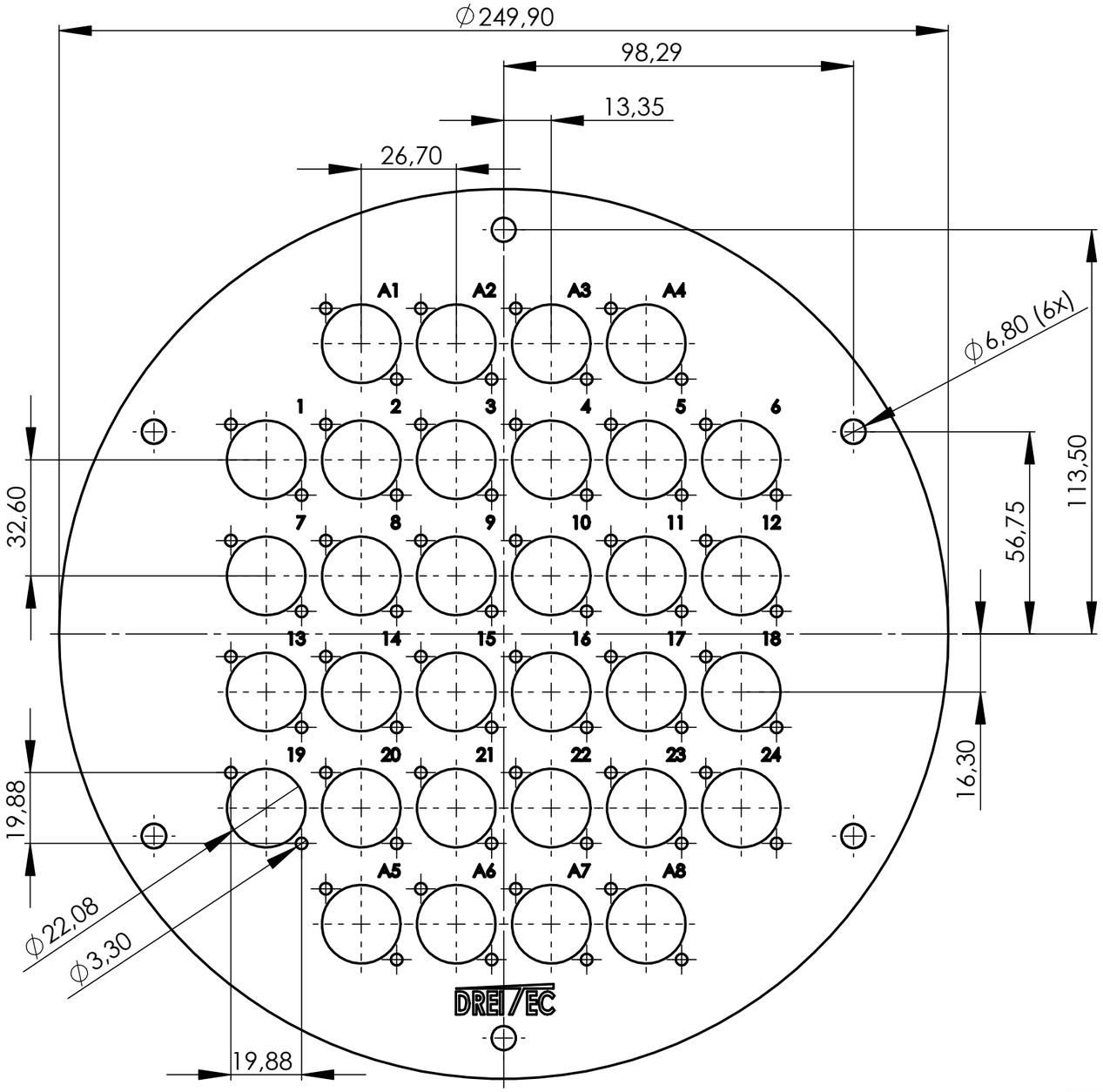

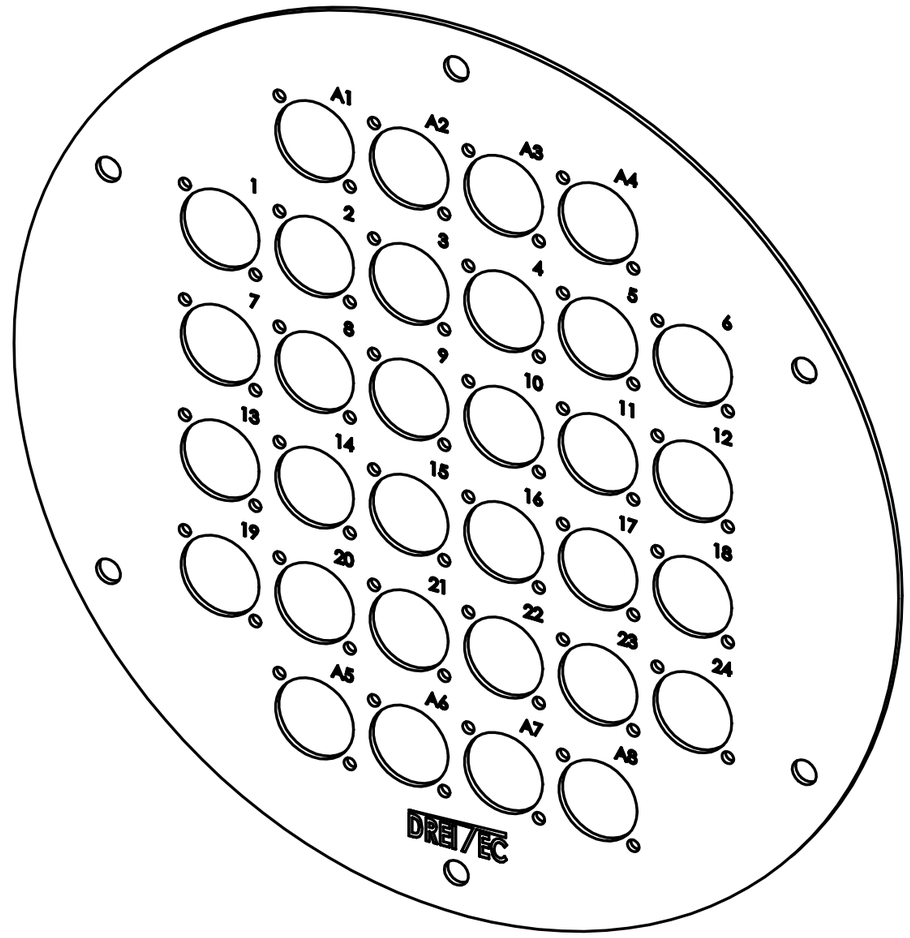

Plattendicke: 1,7 mm

DREI/EC

					Datum	Name
				Bearb.	15.10.2010	Denzler
				Gepr.		
				Norm		
				DREISSIG TECHNOLOGY GmbH & Co.KG Breitenloher Weg 22 D-91166 Georgensgmünd Tel. : +49 (0) 9172-68543-0 Fax : +49 (0) 9172-68543-50	
Zust	Änderung	Datum	Name			

Maßstab
1:1,5

9437

Blatt
1